Relatório PMR3406 - Microprocessadores
Atividade 2: Layout e Fabricação

Gustavo Marangoni Rubo
4584080
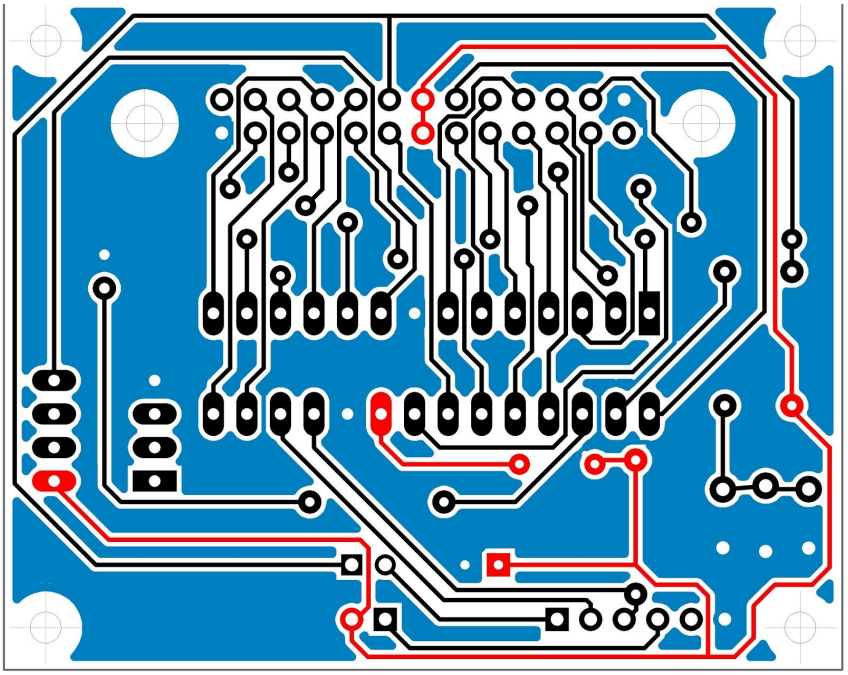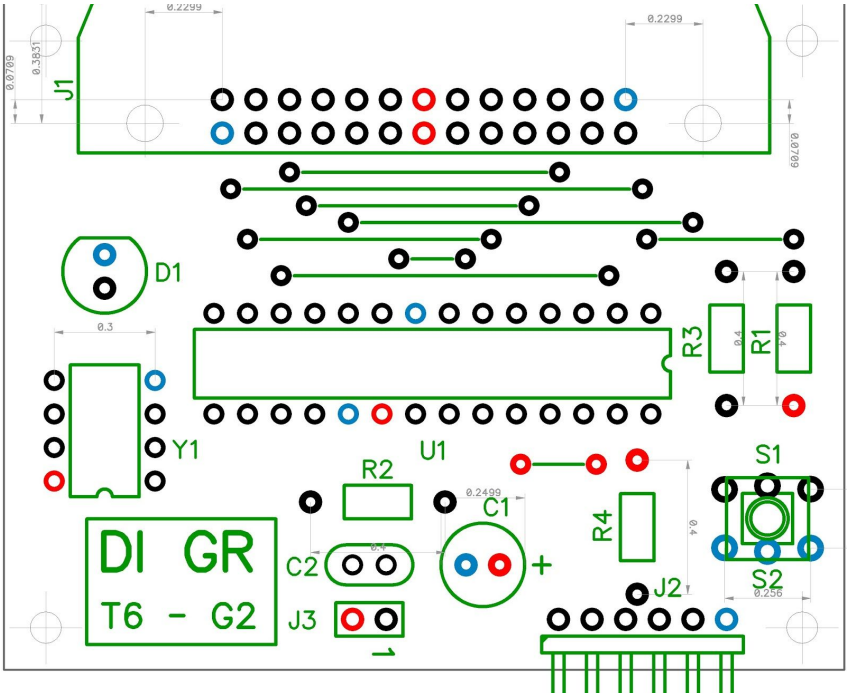
Obs: **GND** está em azul, **VCC** está em vermelho